ՔԱՆԴՄԱՆ ԱՇԽԱՏԱՆՔՆԵՐ

Հ/Հ	ԱՆՎԱՆՈՒՄԸ	ՉԱՓՄ. ՄԻԱՎ.	ՔԱՆԱԿԸ
1.	Բետոնե հին եզրաքարերի քանդում	մ	85.0
2.	Հին h=0.5 մ ճաղաշարի քանդում	մ	45.0
3.	Հին h=2.0 մ ցանցից ցանկապատի քանդում	մ	20.0
4.	Մետաղական տնակների ապամոնտաժում	հատ	2.0
5.	Հին զրուցարանի ապամոնտաժում	հատ	1.0
6.	Հին ցայտաղբյուրի ապամոնտաժում	հատ	1.0
7.	Ասֆալտի քանդում	$մ^2$	80.0

ՄԱՅԹԻ ԵՎ ԳԱԶՈՆԻ ԿՑՈՐԴՈՒՄԸ

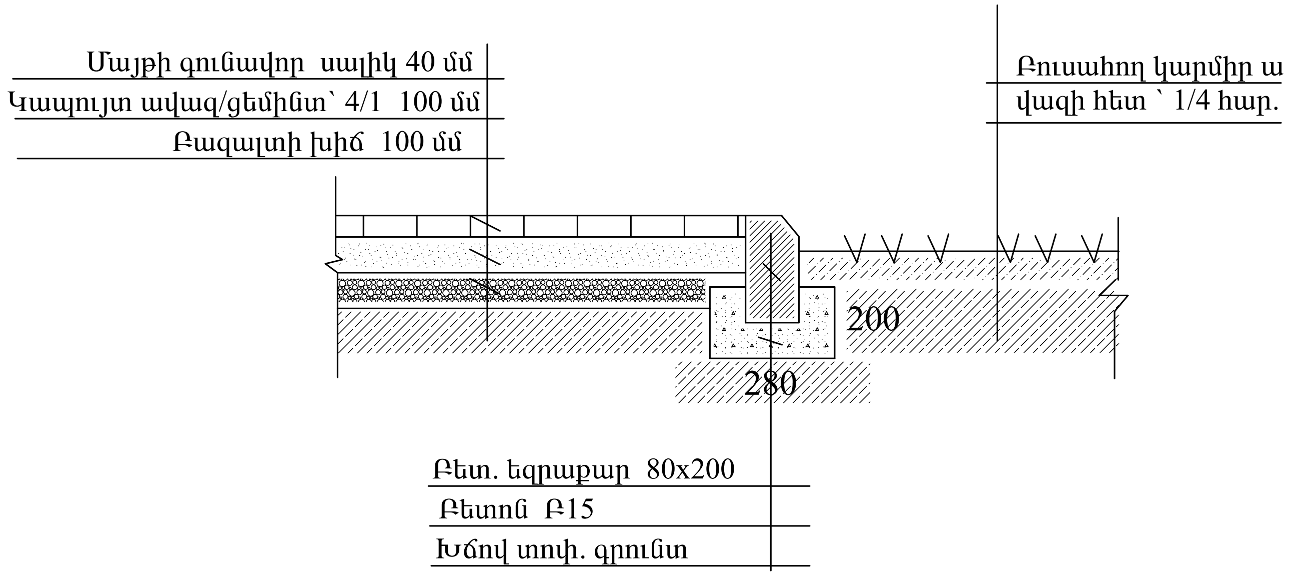

ԱՂԲԱՄԱՆ (0.35x0.30x0.50 մ)

Հ/Հ	ԷԼԵՄԵՆՏԻ ԱՆՎԱՆՈՒՄԸ	ԵՐԿԱՐՈՒԹ. /մմ/	ՔԱՆԱԿԸ /հատ/	ԸՆԴ. ԵՐԿԱՐՈՒԹ. /մ/	ՔԱՇԸ /կգ/
	ԱՂԲԱՄԱՆ (0.35x0.30x0.50 մ)		10.0		
1.	Պողպ. ուղղ. խող. 50x25x2մմ	2000	1.0	2.00	4.30
2.	Պողպ. թիթեղ. 2մմ		0.93 $մ^2$		14.60
3.	Պողպ. տաշ. հեծ. N10, լ=0.5մ	500	1	0.50	5.00
4.	Պողպ. մասերի ներկում 2 անգամ		0.80 $մ^2$		
5.	Հիմքերի բետոնացում Բ15 բետոնով		0.18 $մ^3$		
6.	Խճի տոփանում հիմքերի տակ 70 մմ		0.04 $մ^3$		
7.	Հիմքերի համար խրամուղու քանդում		0.20 $մ^3$		
8.	Ավելորդ հողի տեղափոխում 15 կմ		0.20 $մ^3$		

ԱՂԲԱՄԱՆ (0.35x0.30x0.50 մ)

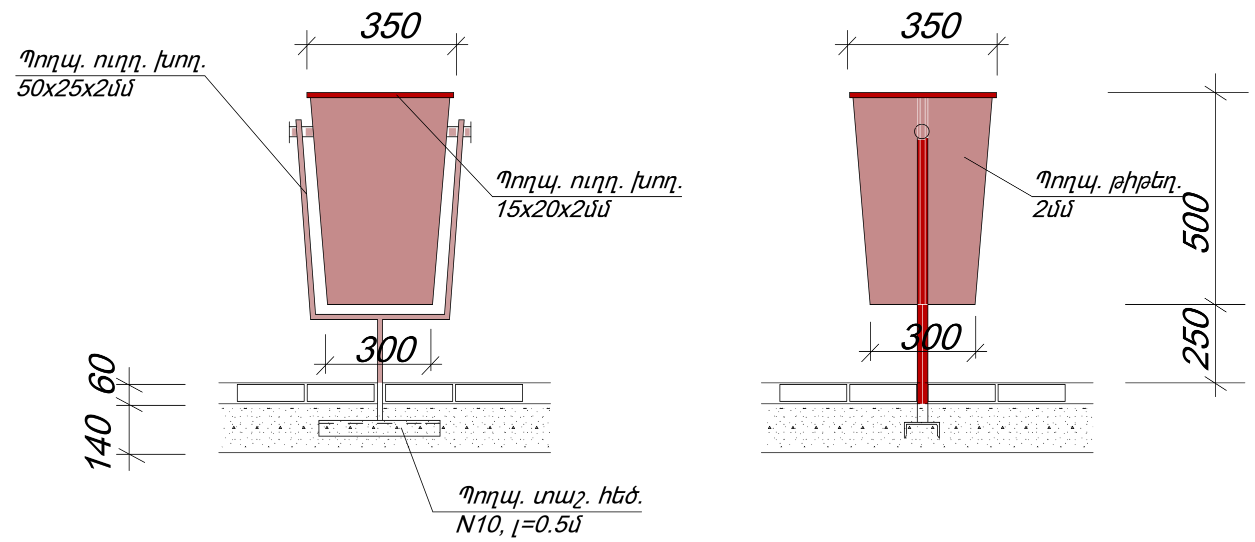

º ð º ì ² Ü ø ² Ô ² ø Æ ¾ ð º ´ à ô Ü Æ ì ² ð â ² Î ² Ü Þ ð æ ² Ü Æ Ø à ô ð ² ò ² Ü Æ Â Æ ì 192 Þ º Ü ø Æ ´ ² Î Æ Ð Æ Ø Ü ² Ü à ð à ¶ Ø ² Ü Ü ² Ê ² ¶ Æ Ì			
Նախագծեց	Ս. Զուբով		
ՆԳՃ	Հ. Հովսեփյան		
ՃԱՐՏԱՐԱՊԵՏԱ - ՇԻՆԱՐԱՐԱԿԱՆ ՄԱՍ	ՓՈՒԼ: ԱՆ	ԹԵՐԹ: ՃՇ - 6	ԹԵՐԹԵՐ: 13
ՔԱՆԴՄԱՆ ԱՇԽԱՏԱՆՔՆԵՐ, ԱԶԲԱՄԱՆ, ԱՂԲԱՄԱՆԻ ԿԱՌՈՒՑՄԱՆ ԾԱՎԱԼՆԵՐ	«ՀԱՄԱՇԻՆՆԱԽԱԳԻԾ» ՍՊԸ		